CARRARO DRIVETECH

Spare Parts List

28.38M ref 148408

Dec. 2019 - ECO37588

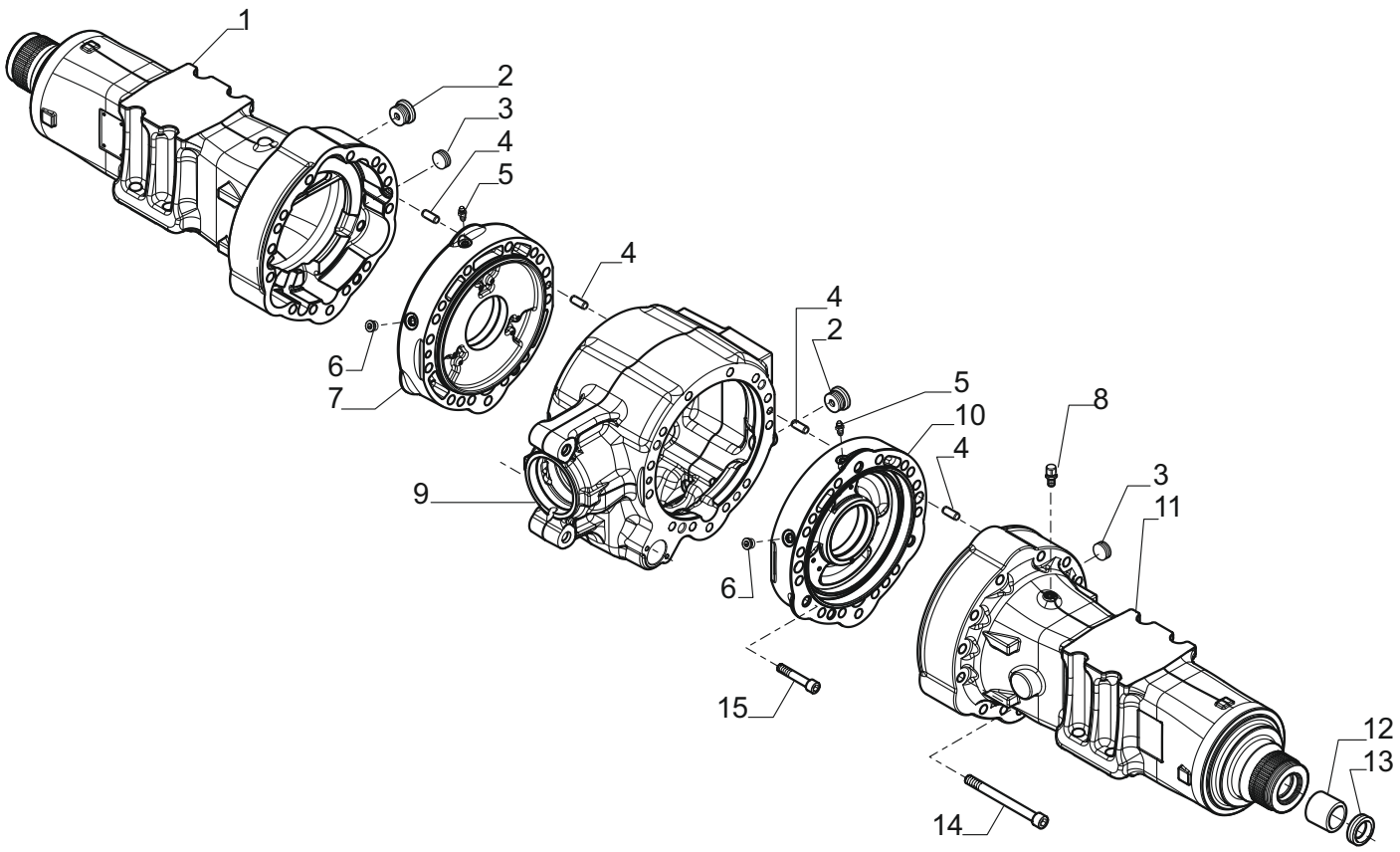

Pos.	Ref.	Q.ty	Descrizione	Description	Kit	Note
1	641501	1	Tromba SX trave	LH leg housing		
2	125280	2	Tappo M30x2	Plug M30x2		
3	145465	2	Tappo M24x1.5	Plug M24x1.5		
4	117339	4	Spina D16x40	Pin D16x40		
5	116792	2	Sfiato M10x1	Breather M10x1		
6	21570	2	Tappo	Plug		
7	388548	1	Cilindro freno SX	LH Brake cylinder		
8	104988	1	Sfiato M10x1	Breather M10x1		
9	149000	1	Corpo centrale trave	Central body		
10	388547	1	Cilindro freno DX	RH Brake cylinder		
11	641500	1	Tromba DX trave	RH leg housing		
12	131954	2	Bronzina	Bushing		
13	25311	2	Anello di tenuta	Seal ring		
14	144065	26	Vite M16x160	Bolt M16x160		
15	21428	4	Vite M12x65	Bolt M12x65		

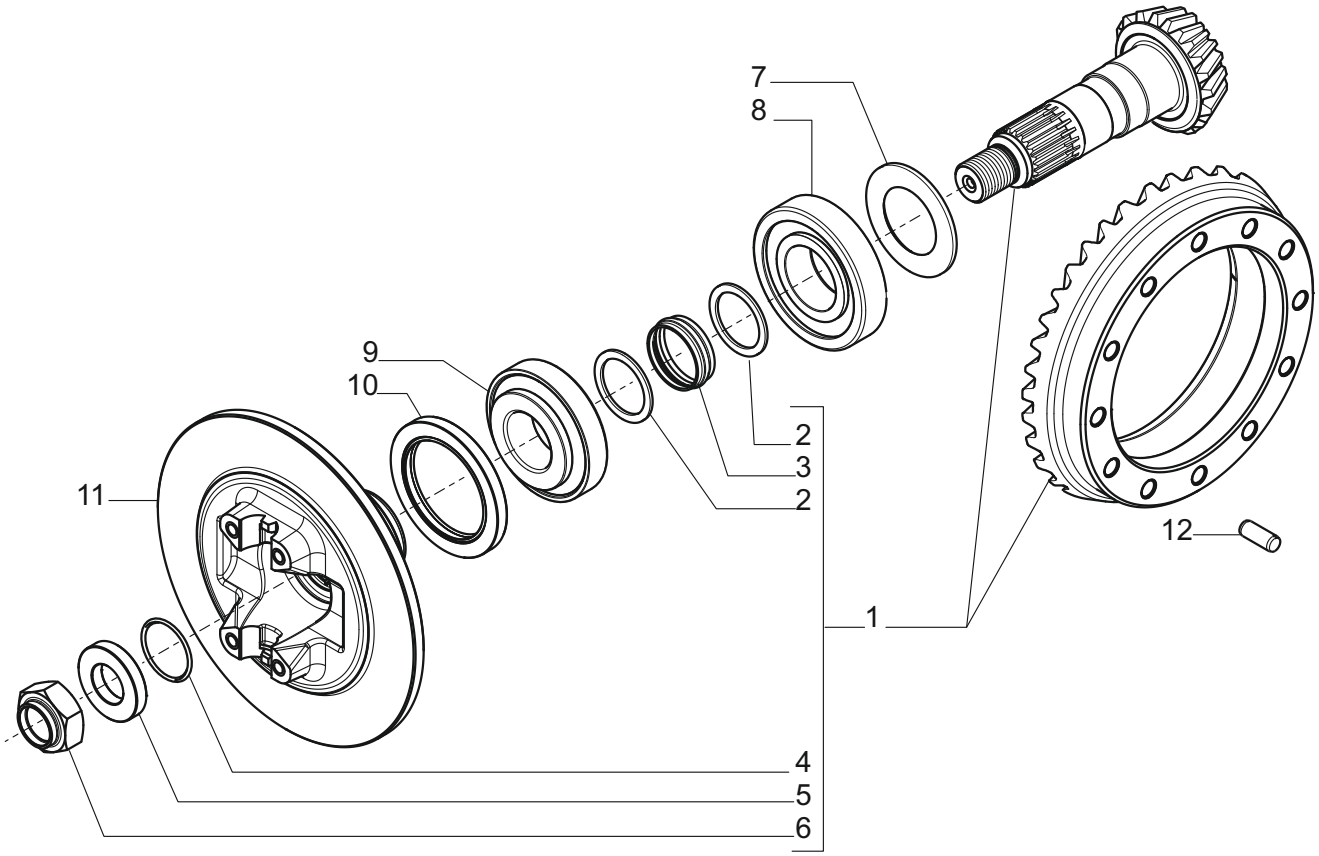

Pos.	Ref.	Q.ty	Descrizione	Description	Kit	Note
1	64884	1	Kit coppia conica Z12/37	Bevel gear set Z12/37		
2	125831	2	Rondella	Washer	64884	
3	126142	1	Distanziale elastico	Collapsible spacer	64884	
4	028623	1	Anello OR	O.ring	64884	
5	141896	1	Rondella	Washer	64884	
6	145262	1	Dado M30x2	Nut M30x2	64884	
7	68694	1	Kit Spessori	Shims Kit		
8	145578	1	Cuscinetto	Bearing		
9	145577	1	Cuscinetto	Bearing		
10	132193	1	Anello di tenuta	Seal ring		
11	145554	1	Disco freno + flangia	Brake disc with flange		
12	117339	2	Spina	Pin		

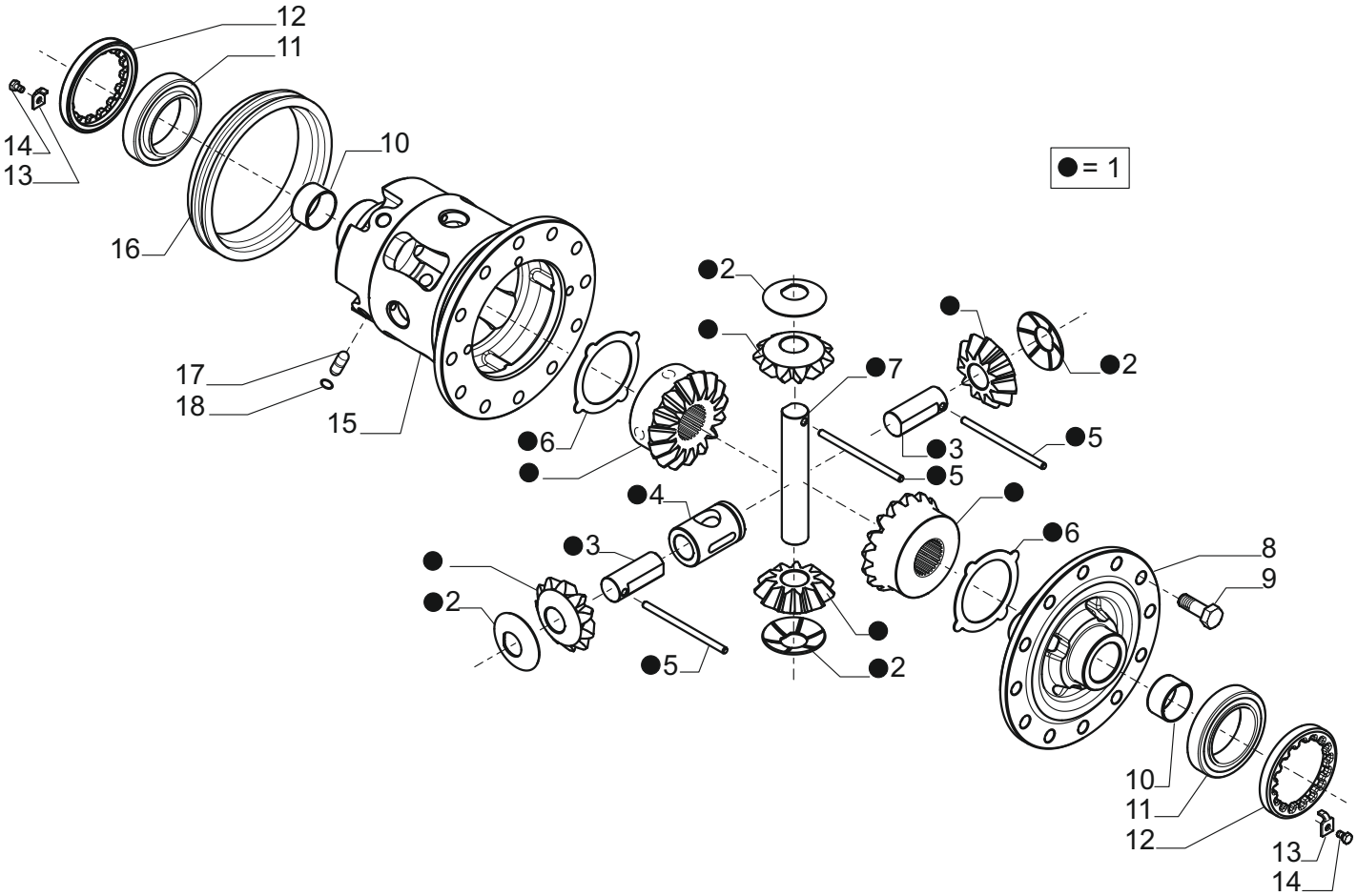

Pos.	Ref.	Q.ty	Descrizione	Description	Kit	Note
1	68205	1	Kit ingr. differenziale	Differential kit		
2	147390	4	Ralla	Trust washer	68205	
3	147516	2	Perno sat. diff. corto	Short differential pin	68205	
4	147517	1	Crociera	Spider	68205	
5	142994	3	SpinaD7x124	Pin D7x124	68205	
6	147391	2	Controdisco blocc. diff.	Diff. counter disc	68205	
7	147372	1	Perno sat. diff. lungo	Long differential pin	68205	
8	440537	1	Coperchio scatola diff.	Doff. housing cover		
9	440680	12	Vite M14x40	Bolt M14x40		
10	124062	2	Bronzina	Bushing		
11	446368	2	Cuscinetto	Bearing		
12	125445	2	Ghiera M104x2	Ring nut M104x2		
13	143789	2	Fermo ghiera	Locking plate		
14	128440	2	Vite M6x10	Bolt M6x10		
15	440538	1	Scatola differenziale	Differential housing		
16	400768	1	Manicotto	Sleeve		
17	142336	4	Piolo	Pin		
18	028219	4	Anello OR	O.ring		

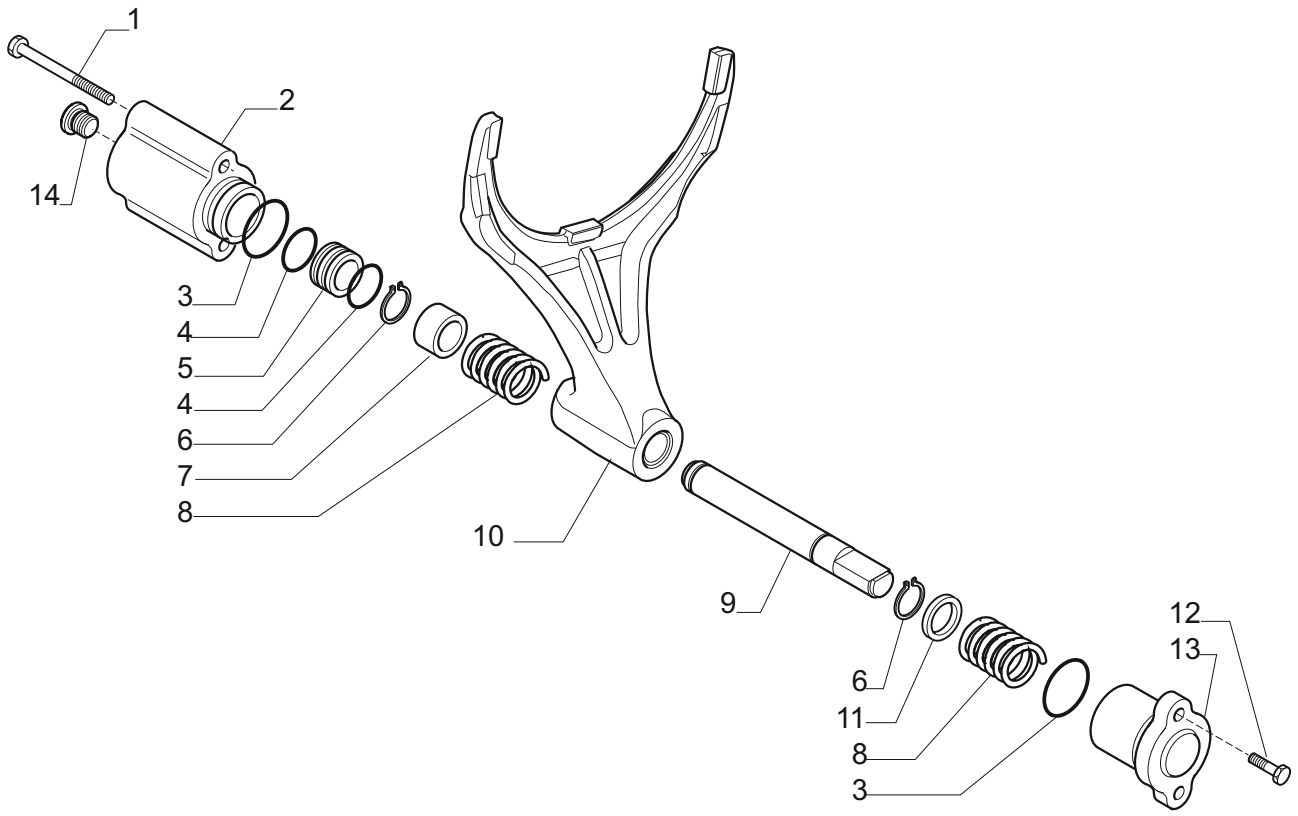

Pos.	Ref.	Q.ty	Descrizione	Description	Kit	Note
1	20809	2	Vite M8x90	Bolt M8x90		
2	146765	1	Coperchio	Cover		
3	28502	2	Anello OR	O.ring		
4	28121	2	Anello OR	O.ring		
5	139139	1	Pistone bloc. diff.	Piston		
6	24736	2	Anello seeger D.20	Snap ring D.20		
7	146769	1	Bussola	Bush		
8	125756	2	Molla	Spring		
9	146768	1	Pistone comando forcella	Control piston		
10	146304	1	Forcella innesto bloc. diff.	Fork		
11	146770	1	Distanziale	Spacer		
12	20781	2	Vite M8x25	Bolt M8x25		
13	146766	1	Coperchio	Cover		
14	21570	1	Tappo	Plug		

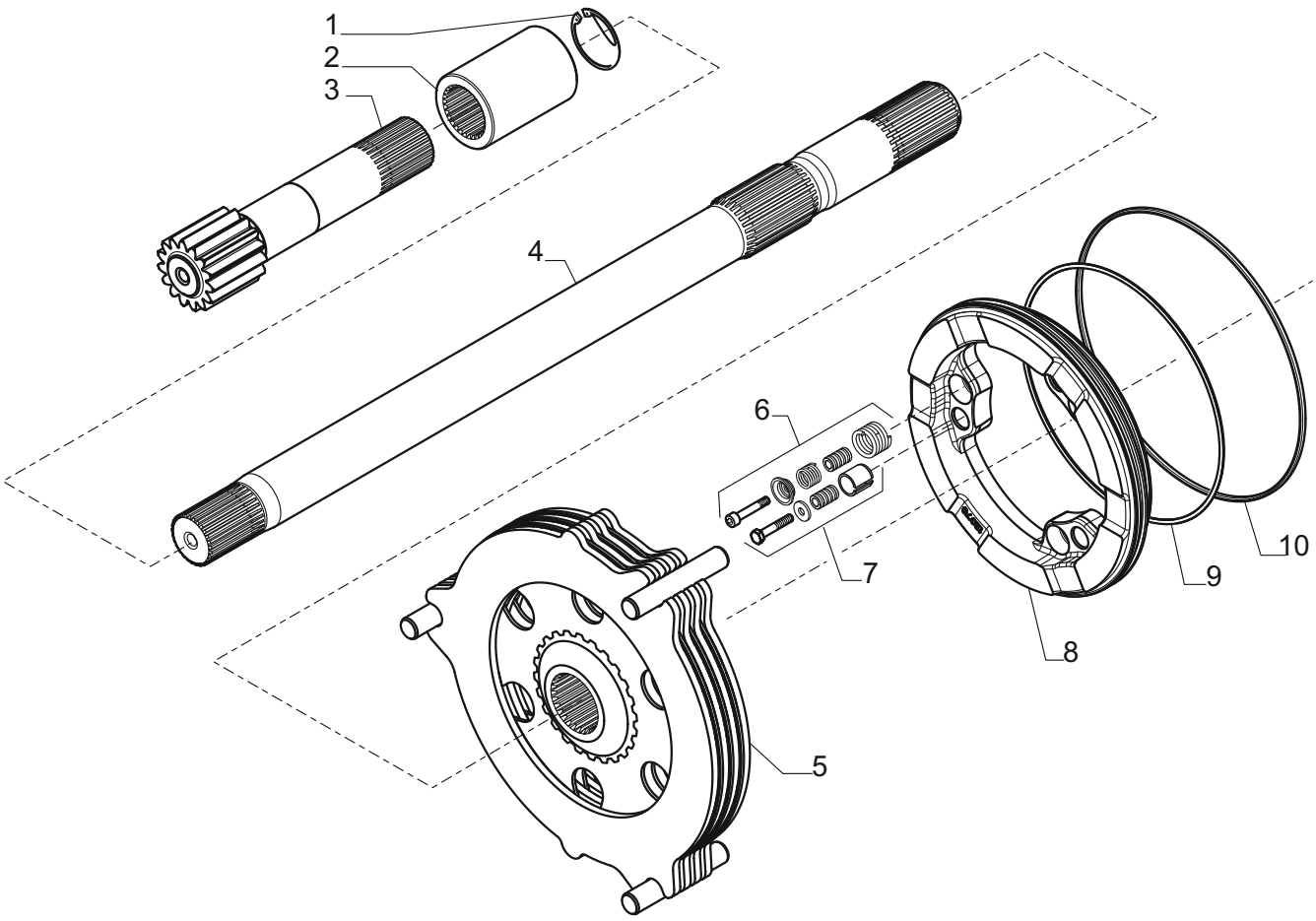

Pos.	Ref.	Q.ty	Descrizione	Description	Kit	Note
1	24877	2	Anello seeger D36	Snap ring D36		
2	131299	2	Bussola collegamento	Connecting bushing		
3	143253	2	Semiasse Z15	Half-shaft Z15		
4	147555	2	Semiasse	Half-shaft		
5	149816	2	Pacco dischi freno	Brake disc assy		
6	66975	2	Kit self-adjust	Self-adjust kit		
7	66976	2	Kit self-adjust	Self-adjust kit		
8	141596	2	Pistone freno	Brake piston		
9	141605	2	Anello OR	O.ring		
10	133758	2	Anello OR	O.ring		

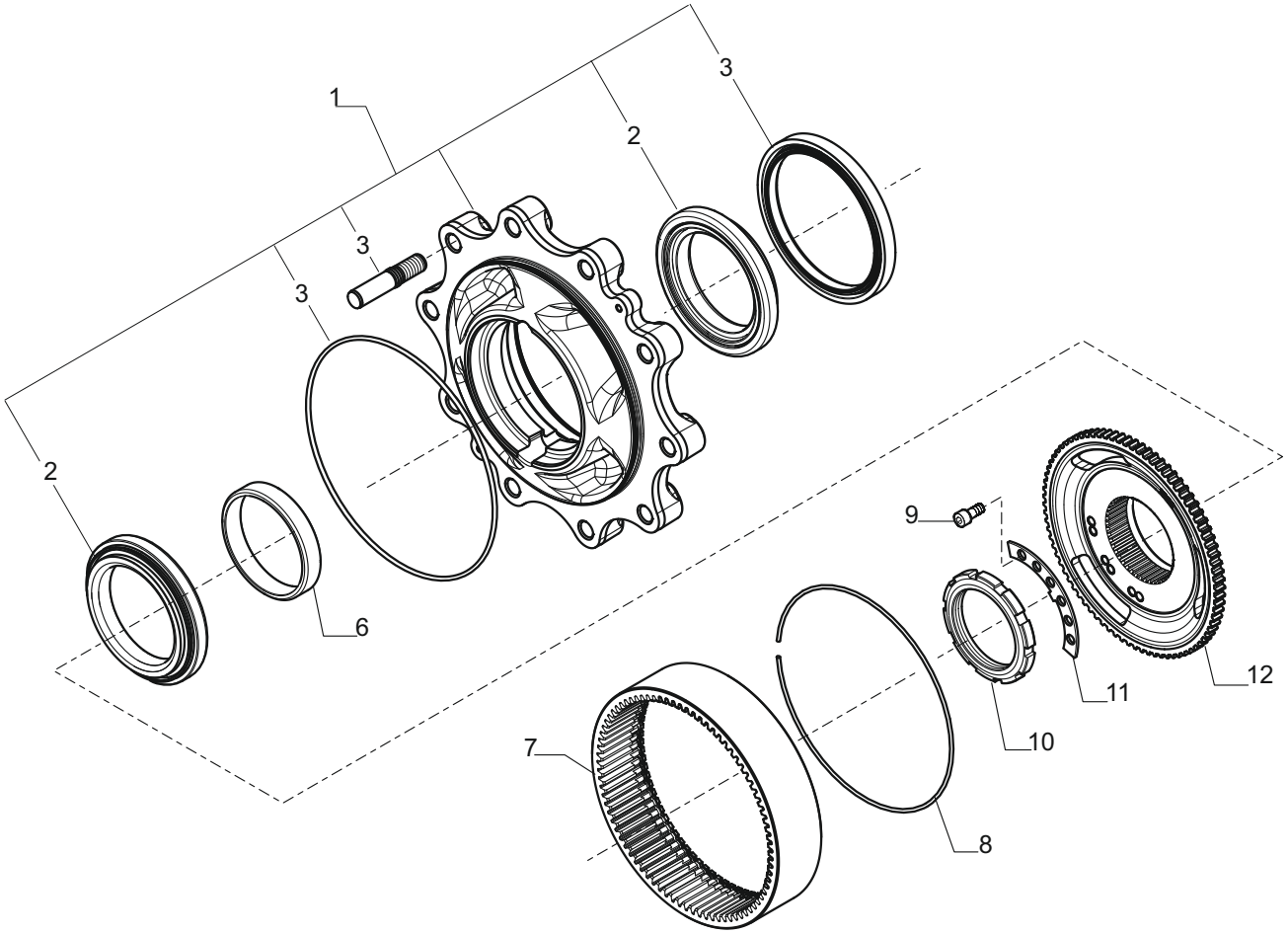

Pos.	Ref.	Q.ty	Descrizione	Description	Kit	Note
1	63437	2	Kit mozzo ruota	Wheel hub kit		
2	399037	4	Cuscinetto	Bearing	63437	
3	149703	2	Anello di tenuta	Seal ring	63437	
4	147720	20	Prigioniero	Stud	63437	
5	28579	2	Anello OR	O.ring	63437	
6	148284	2	Distanziale	Spacer		
7	141594	2	Corona epic. Z81	Crown gear Z81		
8	141886	2	Anello arresto	Lock ring		
9	148306	6	Vite M10x12	Bolt M10x12		
10	148257	2	Ghiera M90x2	Ring nut M90x2		
11	148259	2	Fermo ghiera	Locking plate		
12	148288	2	Mozzo fermo corona	Wheel carrier		

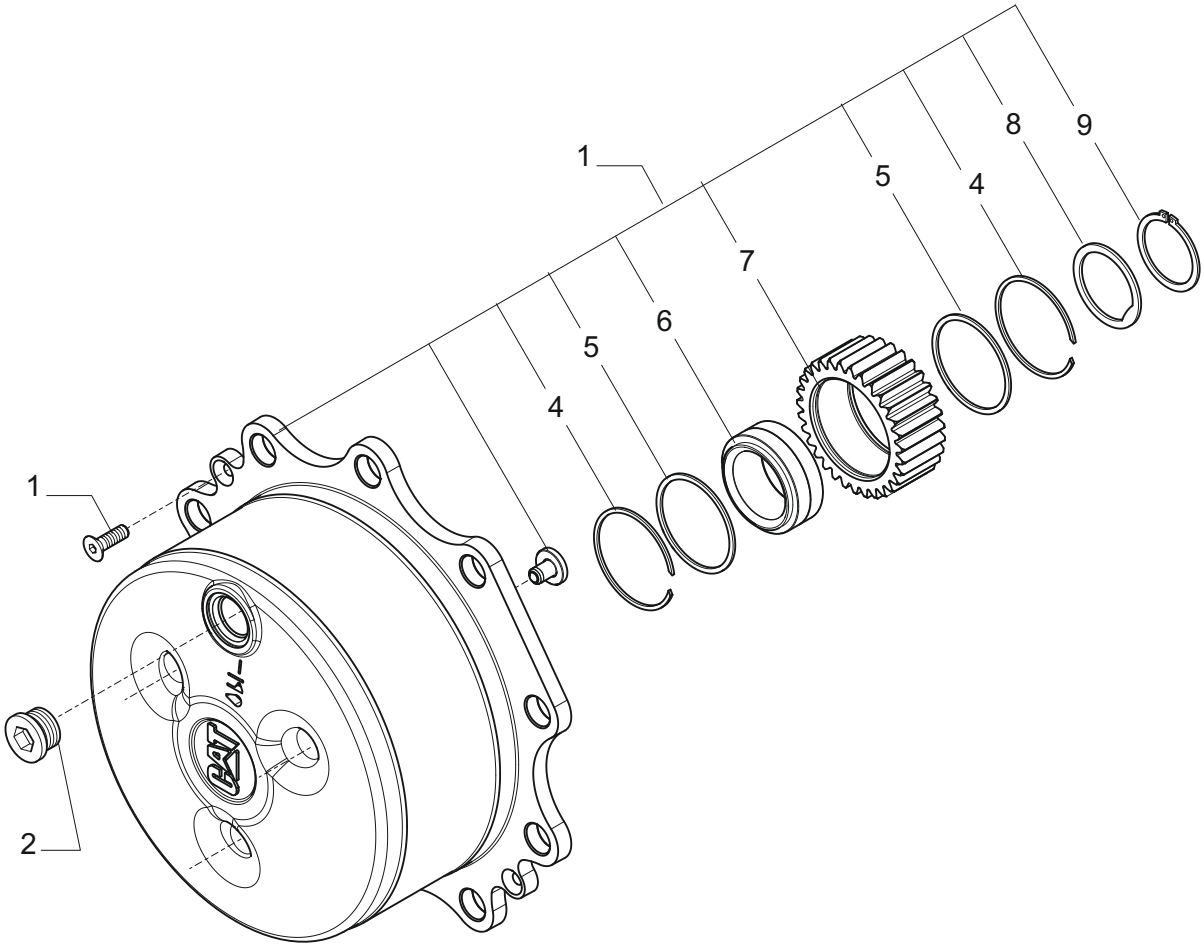

Pos.	Ref.	Q.ty	Descrizione	Description	Kit	Note
1	20490	4	Vite M8x20	Bolt M8x20		
2	125280	2	Tappo M30x2	Plug M30x2		
3	145713	2	Gruppo treno portasatelliti	Planetary carrier assy		
4	25052	12	Anello seeger D72	Snap ring D72	145713	
5	145491	12	Ralla rasamento	Thrust washer	145713	
6	141859	6	Cuscinetto a rulli	Rollers bearing	145713	
7	145579	6	Ingranaggio sat. epic. Z31	Gear Z31	145713	
8	145138	6	Ralla	Thrust washer	145713	
9	24805	6	Anello seeger D50	Snap ring D50	145713	

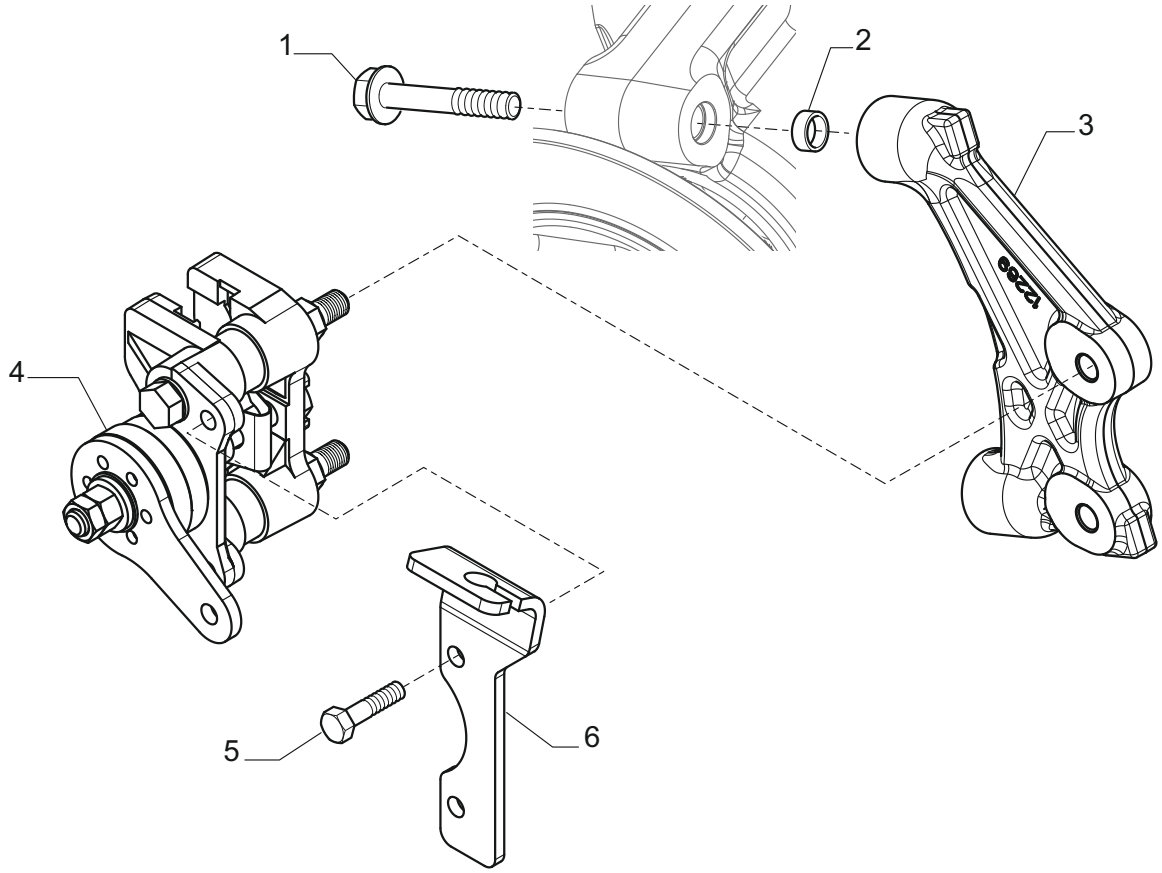

Pos.	Ref.	Q.ty	Descrizione	Description	Kit	Note
1	126064	2	Vite M16x95	Bolt M16x95		
2	094205	2	Bussola	Bush		
3	143527	1	Supporto pinza freno	Brake caliper support		
4	642114	1	Pinza freno	Brake caliper		
5	021477	2	Vite 8.8	Bolt 8.8		
6	149830	1	Staffa attacco cavo	Cable bracket		