CARRARO DRIVETECH

Spare Parts List

26.22 ref 644989

Sept 2019 - ECO 34427

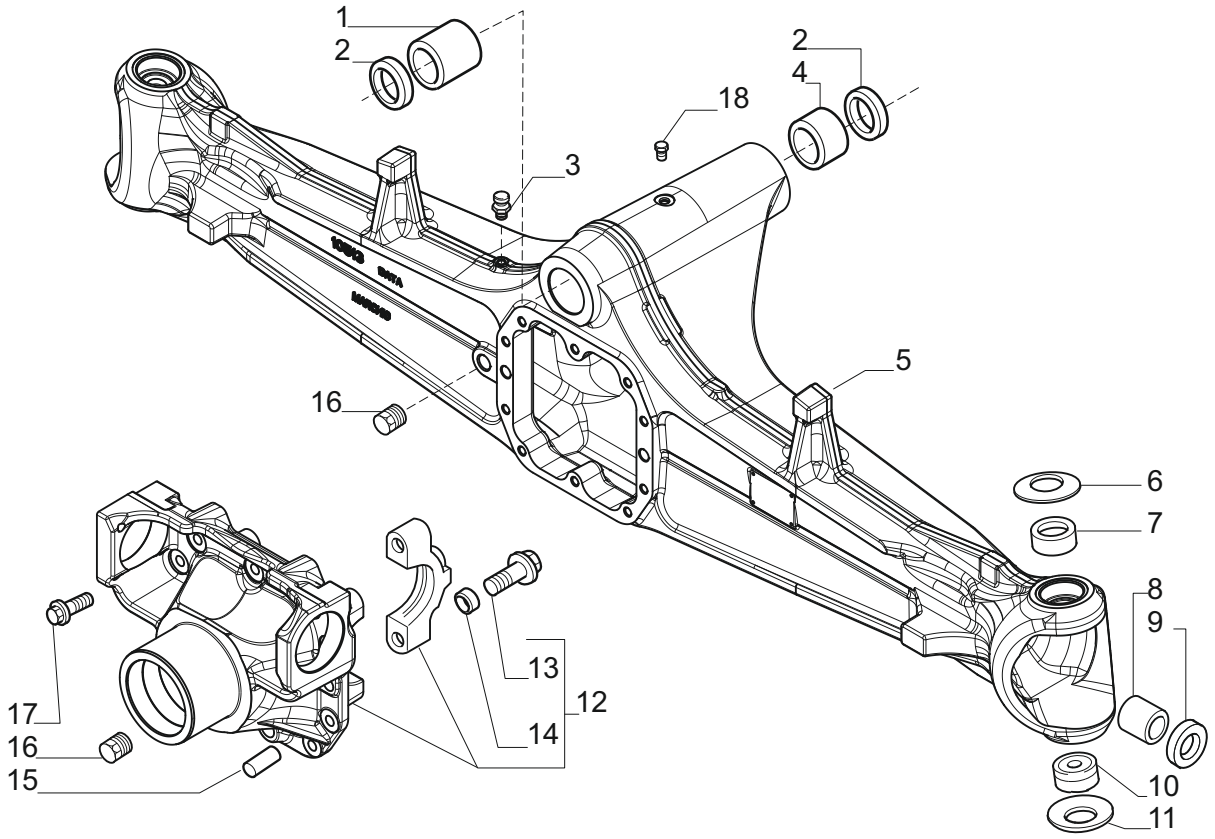

Pos.	Ref.	Q.ty	Descrizione	Description	Kit	Note
1	126610	1	Boccola 60x50.19x54	Bush 60x50.19x54		
2	120717	2	Anello di tenuta	Oil seal		
3	104988	1	Sfiato	Breather		
4	126611	1	Boccola	Bushing		
5	642541	1	Trave	Axle housing		
6	128633	2	Molla tazza	Belleville washer		
7	45168	2	Boccola	Bush		
8	109972	2	Bronzina	Bush		
9	641734	2	Anello di tenuta	Oil seal		
10	45161	2	Rotula sferica	Spherical bearing		
11	128630	2	Molla tazza	Belleville washer		
12	122964	1	Supporto differenziale	Differential support		
13	126022	4	Vite M14x75	Bolt M14x75		
14	72235	4	Bussola di centraggio	Centering bush		
15	87660	2	Spina D15x35	Pin D15x35		
16	92270	2	Tappo olio M22x1,5	Oil plug M22x1,5		
17	125827	10	Vite M12x1.75x33	Bolt M12x1.75x33		
18	145263	1	Tappo	Plug		

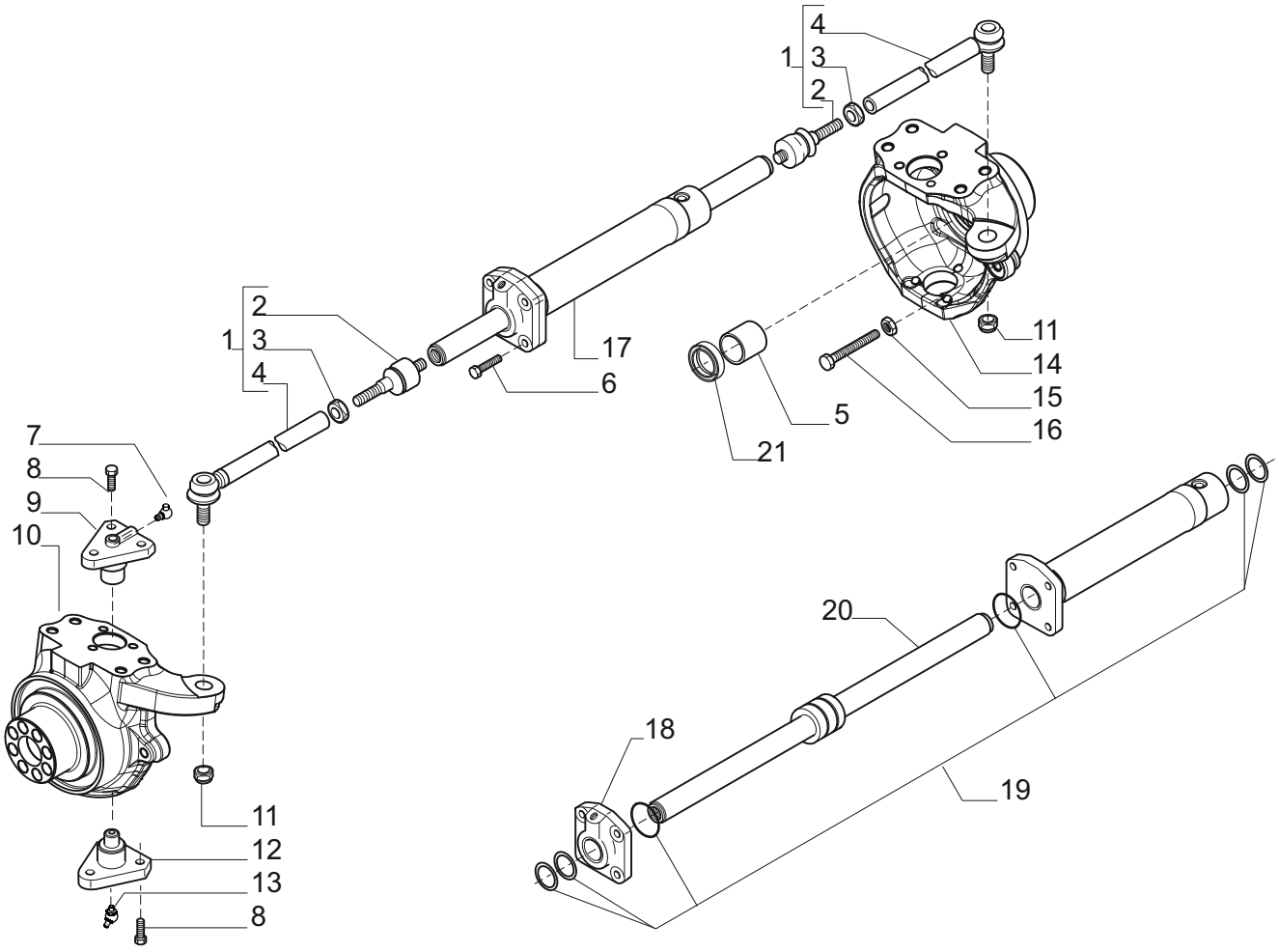

Pos.	Ref.	Q.ty	Descrizione	Description	Kit	Note
1	145481	2	Asta di guida	Steering arm assy		
2	350878	2	Snodo sferico	Spherical joint	145481	
3	70787	2	Dado M24x1,5	Nut M18x1,5	145481	
4	351144	2	Tirante	Tie rod	145481	
5	125390	2	Bronzina	Bush		
6	128534	4	Vite M12x45	Bolt M12x45		
7	24212	2	Ingrassatore M6	Greaser nipple M6		
8	126922	12	Vite M12x1.75x30 (Atbl.)	Bolt M12x1.75x30		
9	128880	2	Perno snodo	King pin		
10	145265	1	Calotta SX	Swivel housing LH		
11	22431	2	Dado M18x1,5 (Atbl.)	Nut M18x1,5 (Self lock.)		
12	128881	2	Perno snodo	King pin		
13	24211	2	Ingrassatore M6	Greaser nipple M6		
14	145264	1	Calotta DX	Swivel housing RH		
15	22129	2	Dado M16	Nut M16		
16	127223	2	Vite M16x75	Bolt M16x75		
17	139495	1	Martinetto	Steering cylinder		
18	49084	1	Testa martinetto	Cylinder head	139495	
19	49210	1	Kit guarnizioni	Oil seal kit	139495	
20	49083	1	Stelo	Rod	139495	
21	641735	2	Anello di tenuta	Oil seal ring		

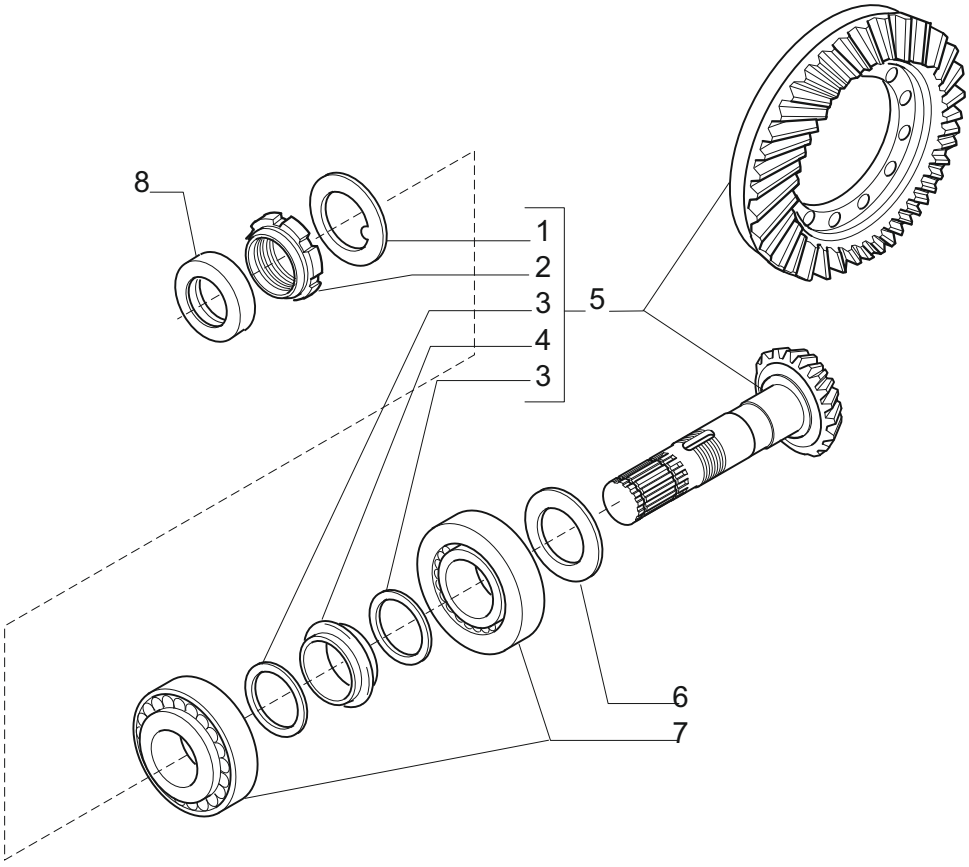

		Q.ty	Descrizione	Description	Kit	Note
1	113717	1	Rondella fermo ghiera	Lockwasher	66607	
2	115054	1	Ghiera serraggio M40x1,5	Ring nut M40x1,5	66607	
3	125829	2	Rondella 50x40.5x2	Washer 50x40.5x2	66607	
4	125806	1	Distanziale elastico	Collapsible spacer	66607	
5	66607	1	Kit coppia conica Z 13/32	Bevel gear/Pinion set Z13/32		
6	66977	1	Kit Spessori 2.50-3.40mm	Shims kit 2.50-3.40mm		
7	27350	2	Cuscinetto	Bearing		
8	396366	1	Anello di tenuta	Oil seal ring		

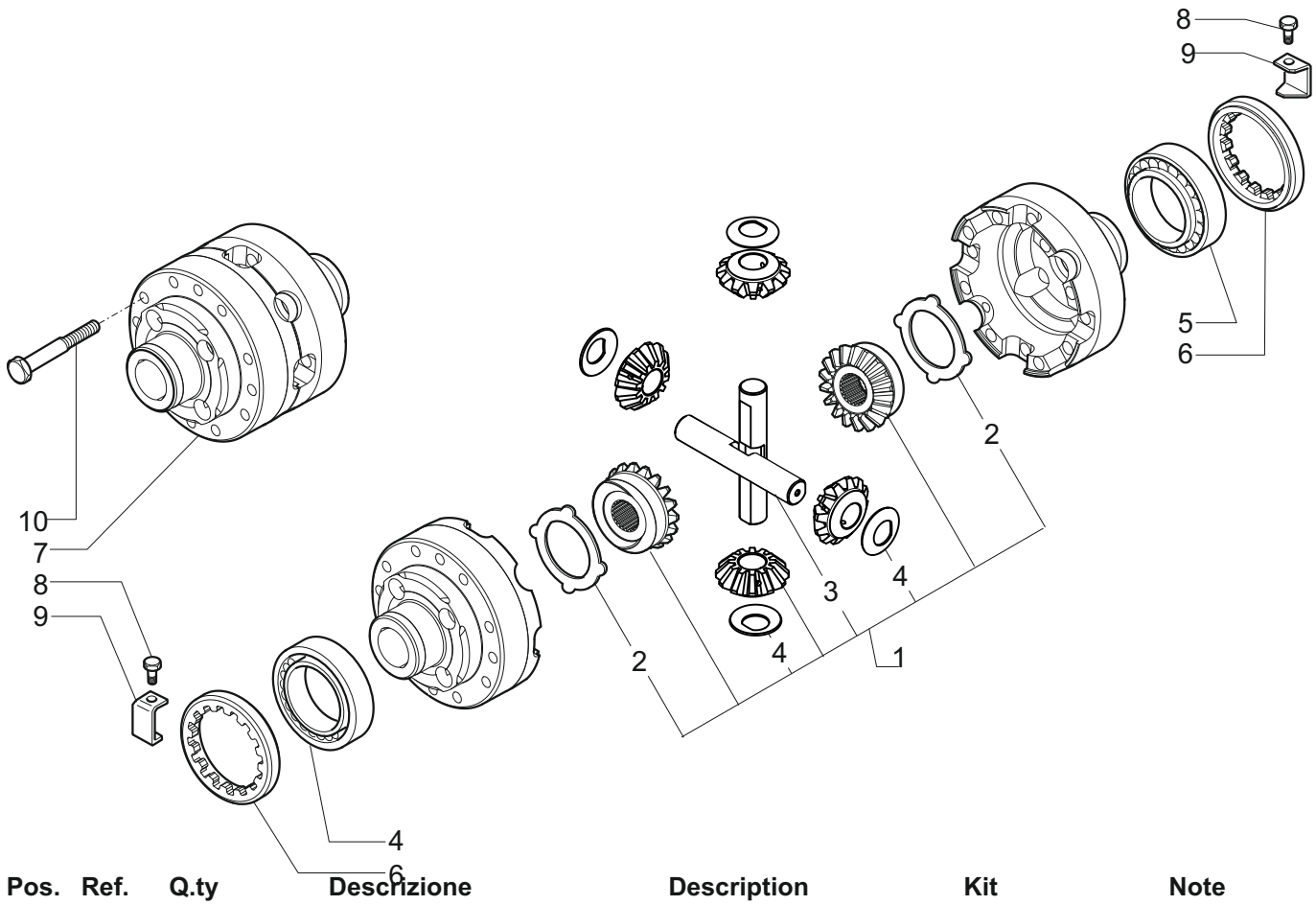

Pos.	Ref.	Q.ty	Descrizione	Description	Kit	Note
1	66156	1	Kit ingranaggi differenziale	Differential kit		
2	482956	2	Controdisco	Drive plate	66156	
3	116369	2	Perno	Shaft	66156	
4	115730	4	Rondella spallamento	Thrust washer	66156	
5	27309	2	Cuscinetto	Bearing		
6	107400	2	Ghiera registro	Ring nut		
7	438165	1	Scatola differenziale	Differential housing		
8	128440	2	Vite M6x10	Bolt M6x10		
9	107778	2	Fermo ghiera	Locking plate		
10	125552	12	Vite M10x1.5x75 (Atbl.)	Bolt M10x1.5x75 (Self lock.)		

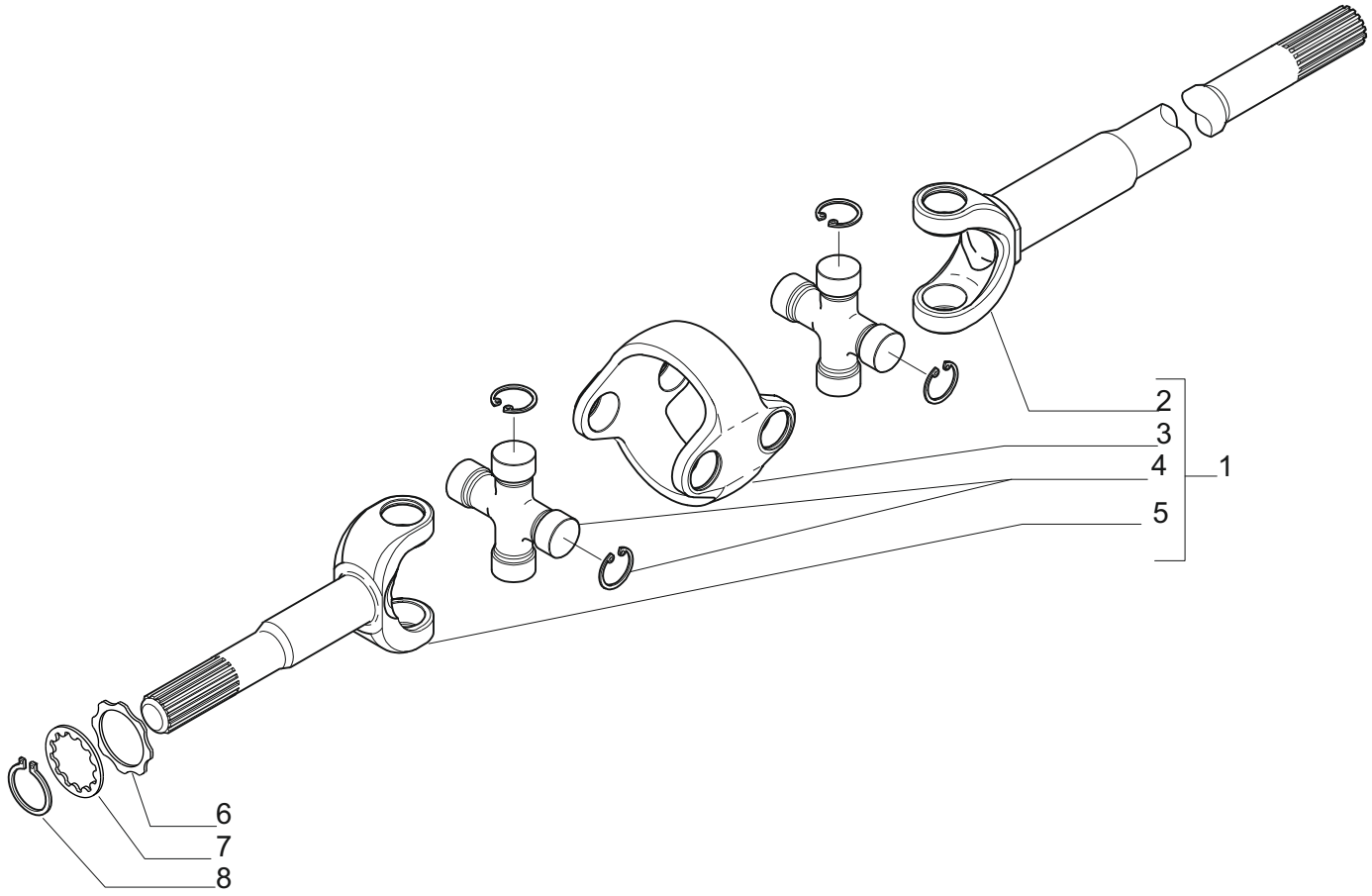

Pos.	Ref.	Q.ty	Descrizione	Description	Kit	Note
1	149582	2	Doppio giunto	Double joint		
2	48727	2	Forcella (lato differenziale)	Fork (diff. Side)	149582	
3	46279	2	Corpo centrale	Central body	149582	
4	40837	4	Crociera	Spider	149582	
5	48726	2	Forcella (lato ruota)	Fork (wheel hub)	149582	
6	132165	2	Rondella	Washer		
7	140024	2	Rondella	Washer		
8	24799	2	Anello seeger	Snap ring		

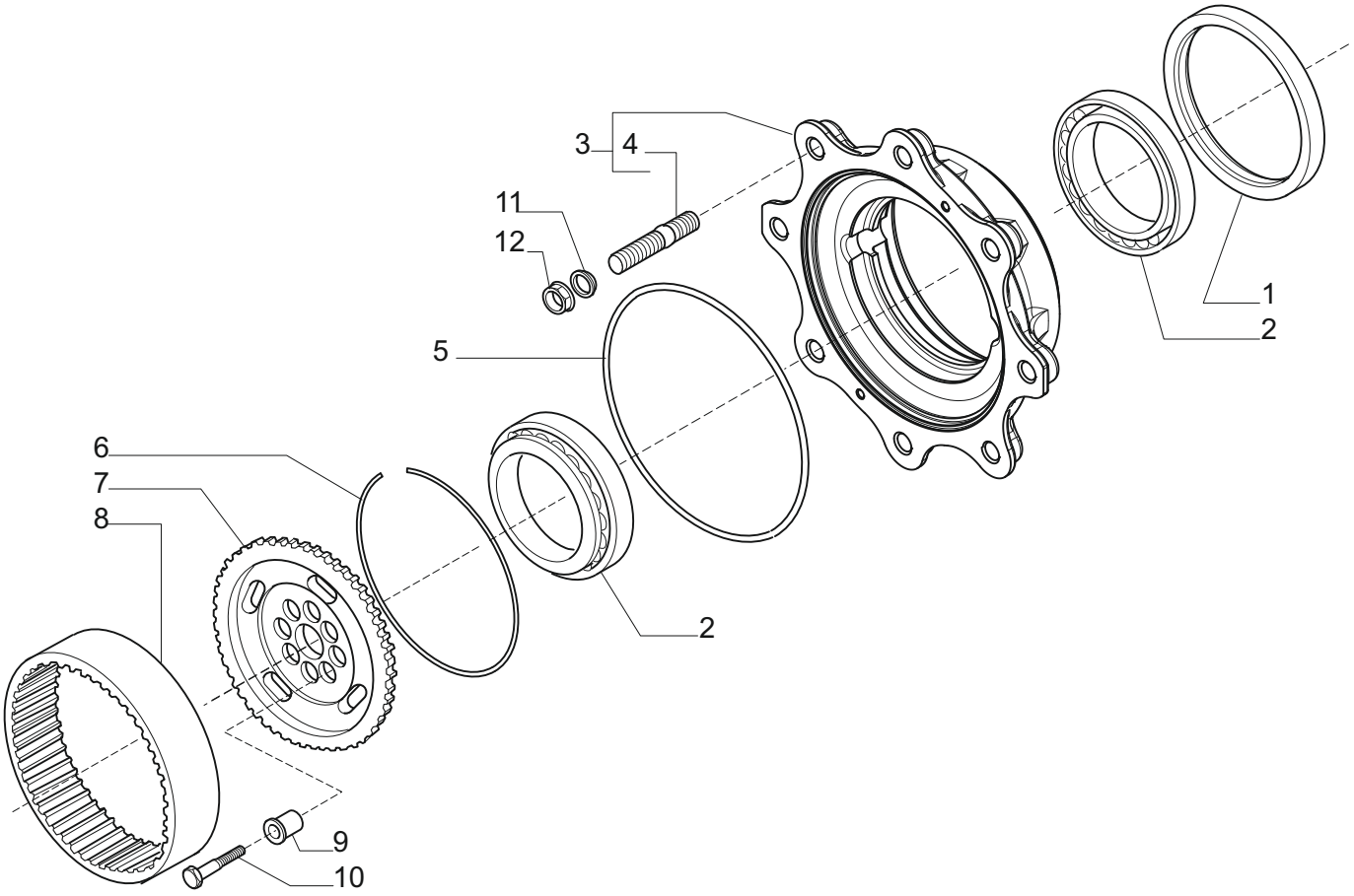

Pos.	Ref.	Q.ty	Descrizione	Description	Kit	Note
1	149703	2	Anello di tenuta	Oil seal		
2	45180	4	Cuscinetto	Bearing		
3	66968	2	Kit mozzo ruota	Wheel hub kit		
4	106199	16	Prigioniero	Stud	66968	
5	28668	2	O.Ring	O-Ring		
6	125344	2	Anello	Ring		
7	134298	2	Mozzo fermo corona	Wheel carrier		
8	125452	2	Corona epic. Z60	Crown gear Z60		
9	141196	16	Bussola di centraggio	Bush		
10	140259	16	Vite M12x45	Screw M12x45		
11	119505	16	Rondella	Washer		
12	115812	16	Dado M18x1.5	Nut M18x1.5		

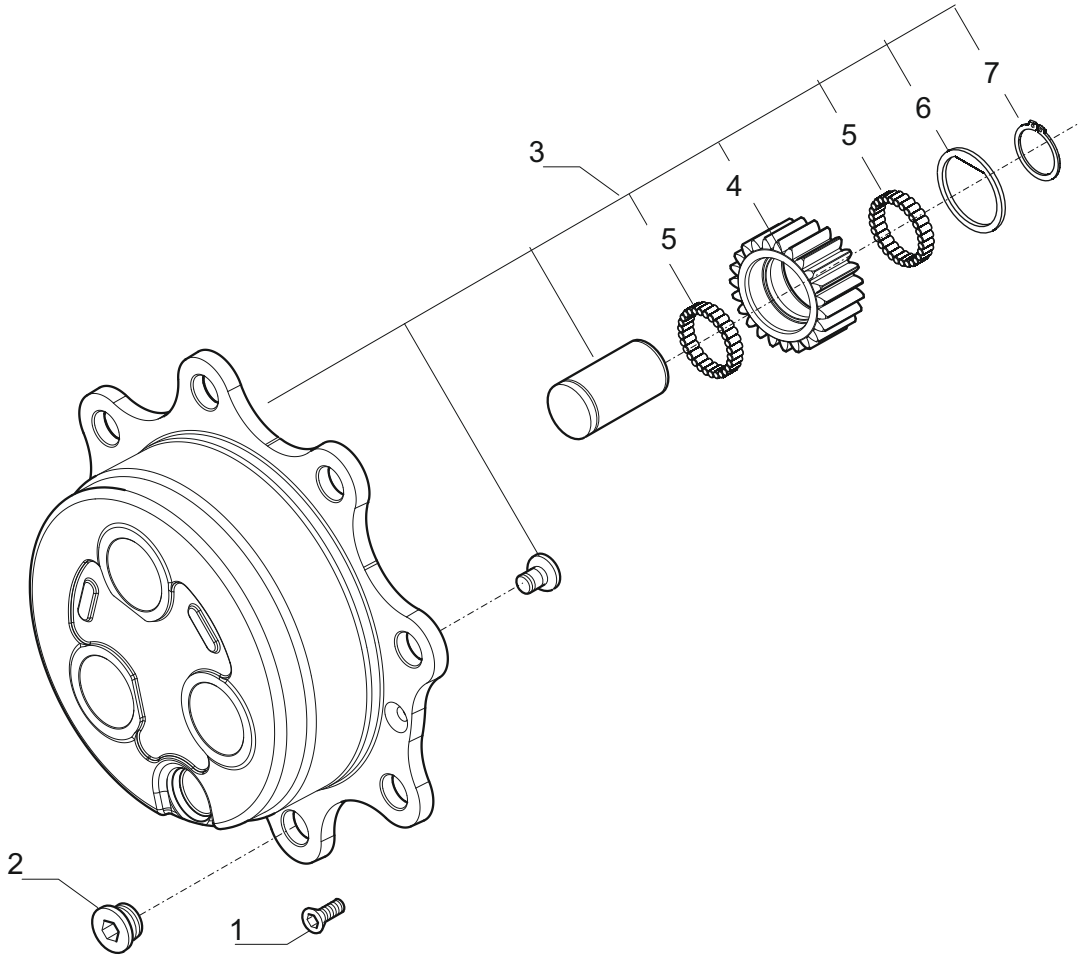

Pos	Ref	Q ty	Descrizione	Description	Kit	Note
1	20490	4	Vite M8x20	Bolt M8x20		
2	125280	2	Tappo M30x2	Plug M30x2		
3	441122	2	Gr treno portasatelliti	Planetary carrier assy		
4	433921	6	Ingranaggio Z=23	Gear Z=23	441122	
5	28370	33, 6	Rullini (a decine) D5x10	Needle bearing (by tens) D5x10	441122	
6	422757	6	Ralla	Spacer	441122	
7	24793	6	Anello seeger D 38x1 75	Circlip D 38x1 75	441122	