O&K Antriebstechnik

Ersatzteilkatalog

Spare Parts List

F30/66/OM/MB

REF. 326450

Oct, 2013

INDEX
INDEX

1.0.0 Deckel und Planetenträger
Cover and Planetary carrier

2.0.0 Ring und Lager
Ring nut and bearings

3.0.0 Bremse
Brake

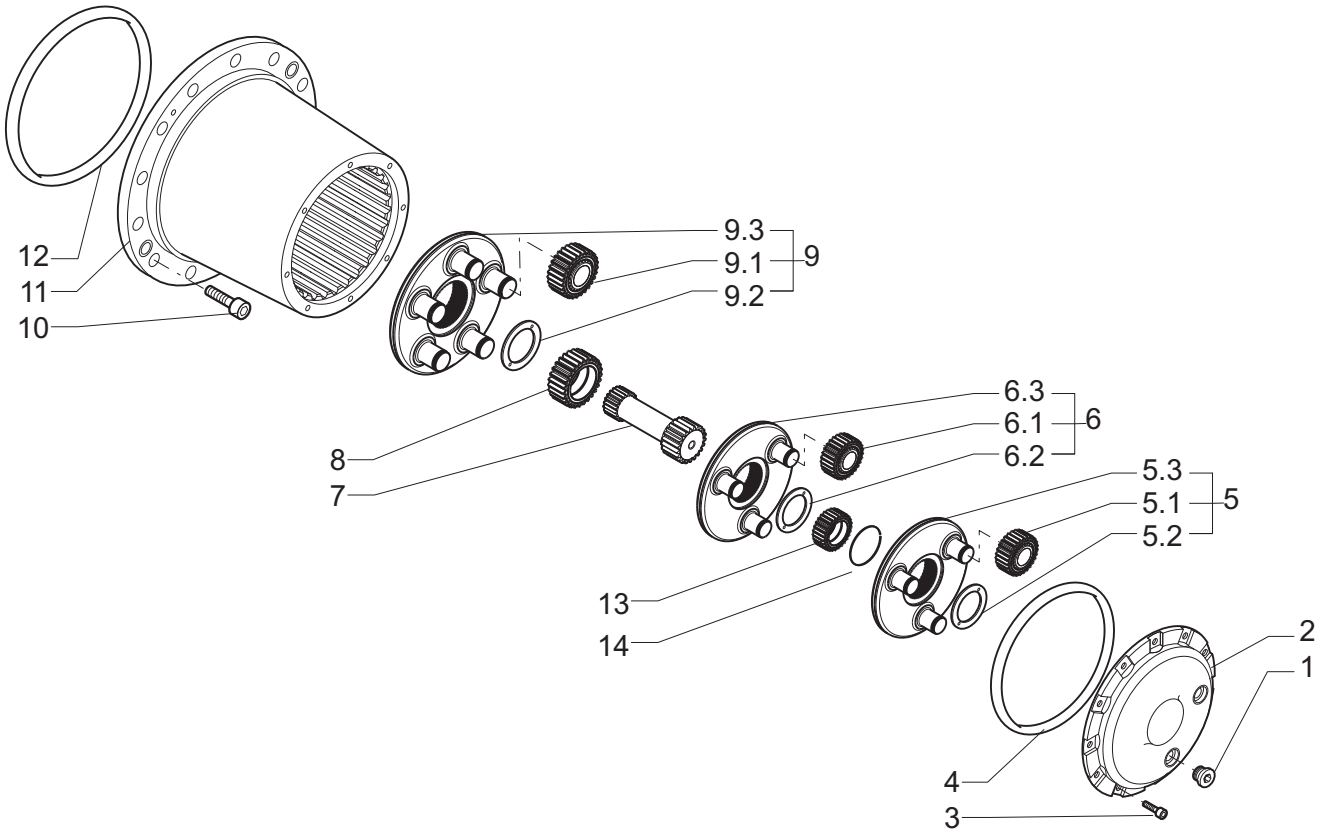

Pos.	Ref.	Old Ref.	Q.ty	Benennung	Description	Kit	Note
1	831870	1350997	2	Verschlußschraube	Screw plug		
2	837659	2456892	1	Deckel	Cover		
3	020325	0092199	12	Schraube	Screw		
4	830893	2781151	1	O-Ring	O-Ring		
5	862115	2246656	1	Planetenträger kpl	Planetary Carrier assy		
5.1	863427	1900347	3	Stirnrad kpl	Spur Gear Assy	862115	
5.2	836291	1778160	1	Scheibe	Disk/Washer	862115	
5.3	837414	2246635	1	Planetenträger	Planetary Carrier	862115	
6	326084	0326084	1	Planetenträger kpl	Planetary Carrier assy		
6.1	326087	0326087	3	Stirnrad kpl	Spur Gear Assy	326084	
6.2	836189	1731373	1	Scheibe	Disk/Washer	326084	
6.3	326086	0326086	1	Planetenträger	Planetary Carrier	326084	
7	832864	2246696	1	Ritzel	Pinion gear		
8	832940	2271781	1	Ritzel	Pinion gear		
9	862150	2291779	1	Planetenträger kpl	Planetary Carrier assy		
9.1	863138	2456235	5	Stirnrad kpl	Spur Gear Assy	862150	
9.2	836249	1772064	1	Scheibe	Disk/Washer	862150	
9.3	837451	2271778	1	Planetenträger	Planetary Carrier	862150	
10	020102	0013452	2	Zylinderschraube	Cylinder Head Screw		
11	837702	2494178	1	Hohlrad	Crown Gear		
12	830162	0012183	1	Runddichtring	O-Ring		
13	326089	0326089	1	Ritzel	Pinion gear		
14	024817	0012513	1	Sprengring	Circlip		

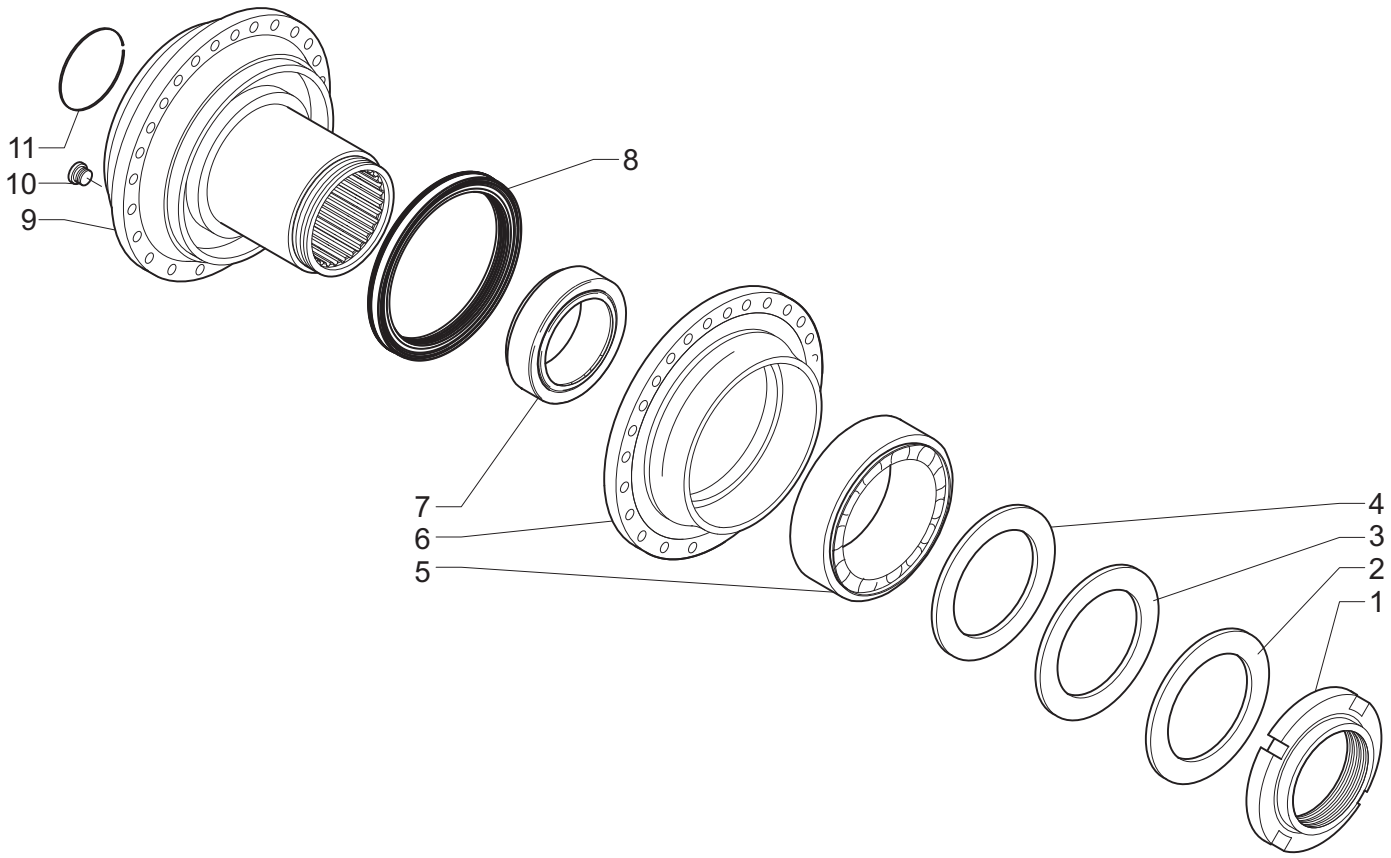

Pos.	Ref.	Old Ref.	Q.ty	Benennung	Description	Kit	Note
1	832770	2222849	1	Mutter	Ring nut		
2	021831	2781753	1	Passscheibe	Shim Ring		
3	021797	2479537	1	Passscheibe	Shim Ring		
4	020829	1725267	1	Passscheibe	Shim Ring		
5	830106	1725261	1	Kegelrollenlager	Roller Bearing		
6	832769	2222845	1	Nabe	Hub		
7	830581	2243667	1	Kegelrollenlager	Roller Bearing		
8	830579	2241297	1	Gleitringdichtung	Duo-Cone Seal		
9	837398	2243750	1	Tragrohr	Hub		
10	831792	0970659	1	Verschlußschraube	Screw Plug		
11	020264	0056981	1	Sprengring	Circlip		

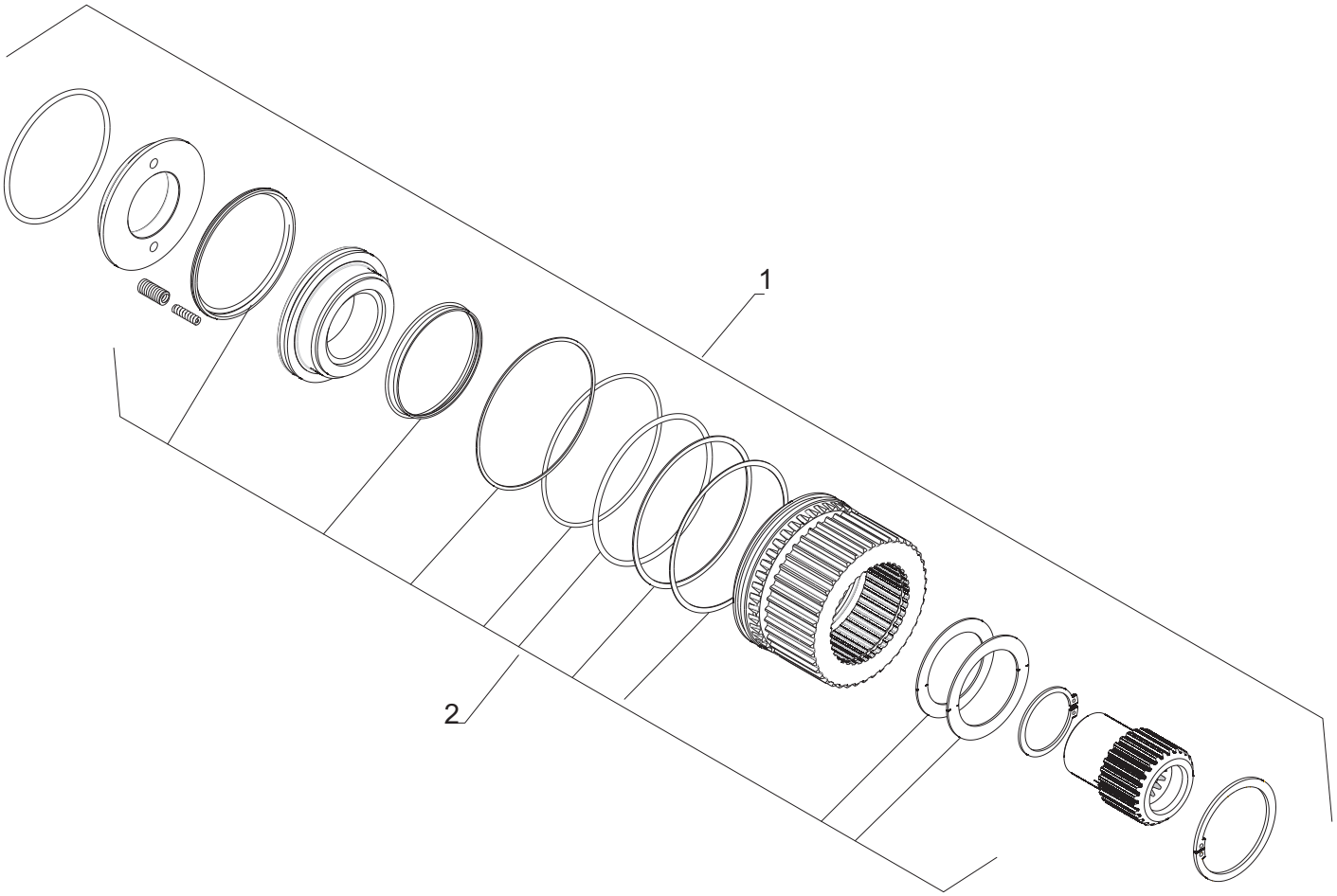

Pos.	Ref.	Old Ref.	Q.ty	Benennung	Description	Kit	Note
1	830826	2494710	1	Bremse kpl.	Brake Assy		
2	068988		1	Seals and brake discs Kit	Seals and brake discs Kit		